ВЕГА
АБСОЛЮТ

Мониторинг транспорта
Каталог продукции 2018

О КОМПАНИИ

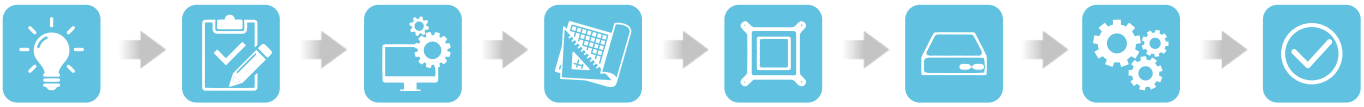

Идея → Проект → R&D центр. Разработка программного обеспечения → Собственное конструкторское бюро → Производство пресс-форм → Изготовление корпуса из ABS-пластика → Производственные линии монтажа компонентов на печатные платы → Упаковка. Готовый продукт

Создавая идею мы опираемся на знания и современные подходы к выпуску качественного продукта.

Для воплощения идеи в готовый продукт у нас есть огромный опыт создания устройств с использованием современных технологий.

На каждом этапе мы тщательно следим за качеством, для нас это принцип стабильного развития.

Все процессы в технологической цепочке выполняются на собственном предприятии, располагающем двумя производственными площадками, укомплектованными высокотехнологичным ультрасовремен ным оборудованием.

Оценкой нашей работы являются долгосрочные партнерские отношения.

Мы сформировали базовые принципы развития компании и выделили пять основных направлений:

ВИДЕОМОНИТОРИНГ

МОНИТОРИНГ ТРАНСПОРТА

НАВИГАЦИЯ

ТЕЛЕМЕТРИЯ

БЕЗОПАСНОСТЬ

МОНИТОРИНГ ТРАНСПОРТА

Системы мониторинга транспортных средств или ценных грузов позволяют вам быть уверенными в безопасности своего движимого имущества, где бы оно ни находилось

МИССИЯ

С помощью современных технологий в области промышленной электроники, мы создаем устройства с различными функциональными и техническими характеристиками для решения задач мониторинга транспорта.

ЦЕЛЬ

Создавать современный продукт, удобный в использовании, с многообразием функций и применений во всех сферах мониторинга транспорта, разрабатывать новые продукты и развивать существующие успешные проекты.

Содержание

ПРОГРАММНОЕ ОБЕСПЕЧЕНИЕ 5

МОНИТОРИНГОВЫЕ БЛОКИ 6

Сравнительные характеристики 6
МТ-10, МТ-10А 8
МТ-11, МТ-11А 9
МТ-21 10
МТ-22 11
МТ-23 12
МТ-24 13
МТ-25 14
МТ-27LTE 15
МТ-31 16
МТ-32 17
МТ-33 18
МТ-34 19

ТЕРМОРЕГИСТРАТОРЫ 20

ТР-1 20
ТР-2 21

ПОИСКОВЫЕ УСТРОЙСТВА 22

Сравнительные характеристики 22
МТ-100, МТ-110А 24
МТ-101, МТ-111А 25
МТ-200, МТ-210А 26
МТ-300, МТ-310А 28
М-410 26
М-411 29
М-412 30
М-413 31
М-050 32

ДОПОЛНИТЕЛЬНОЕ ОБОРУДОВАНИЕ 33

ТД-12-М 33
СК-1 34
К-232 35
М-33 35
РК-2.4 36
РК-3.1 37
СД-1 38
СМ-1 38
Кнопки 39
Индикаторы 39
Датчики температуры СТ-1 и СТ-5 39

Наши партнеры 40
В разработке 42

ПРОГРАММНОЕ ОБЕСПЕЧЕНИЕ

Конфигуратор МОНИТОРИНГ

Вега Конфигуратор – удобная программа для подключения к блоку мониторинга линейки Вега МТ как дистанционно по GPRS, так и непосредственно через USB соединение. Программа позволяет произвести настройку широкого спектра параметров, обнаружить неполадки при помощи режима диагностики, обновить ПО устройства. Дополнительным преимуществом является возможность просмотра текущего состояния устройства в режиме on-line. Программа не требует установки и готова к работе сразу после загрузки на компьютер.

ПРЕИМУЩЕСТВА

- Не требует установки
- Удаленная диагностика устройства
- Обновление ПО
- Просмотр состояния устройства в режиме on-line
- Широкий спектр настроек

Конфигуратор ПОИСК

Конфигуратор Поиск – удобная программа для подключения к поисковому устройству линейки Вега М. Программа позволяет осуществлять настройку поискового устройства и обновление ПО при подключении к персональному компьютеру по USB. Программа не требует установки и готова к работе сразу после загрузки на компьютер.

ПРЕИМУЩЕСТВА

- Не требует установки
- Обновление ПО
- Просмотр состояния устройства
- Широкий спектр настроек

МОНИТОРИНГОВЫЕ БЛОКИ

Линейка мониторинговых блоков предназначена для контроля транспортных средств с использованием системы позиционирования ГЛОНАСС/GPS и решения задач мониторинга транспорта.

ОБЛАСТЬ ПРИМЕНЕНИЯ

- Контроль таксопарка
- Мониторинг спецтехники
- Мониторинг большегрузной техники
- Контроль корпоративного автопарка
- Контроль каршеринговых автомобилей

Основные преимущества

Встроенные ГЛОНАСС/GPS и GSM антенны с улучшенными характеристиками

Удаленное конфигурирование, просмотр состояния и диагностика с помощью программы «Конфигуратор»

Возможность задания произвольной логики работы блока при помощи функции «Сценарии»

Поддержка нескольких популярных протоколов одновременно

Встроенный CAN-процессор, с поддержкой обширного перечня легковой, грузовой, сельскохозяйственной и спецтехники

Отправка информации о состоянии транспортного средства одновремен но на четыре сервера

Возможность подключения большо го перечня внешнего оборудования

Современное мобильное приложение для управления, контроля и настройки устройства

	CAN-шина	АКБ	Голос	GSM	GSM ант	ГНСС ант	МФВ	ЦВ	RS-232	RS-485	UART	SIM	USB	LoRa	Bluetooth	1-wire зажи-гание
БЛОКИ МОНИТОРИНГА																
MT-10				3G	int.	int.	2	2	1	1	1	2	mini			■
MT-10A		■		3G	int.	int.	2	2	1	1	1	2	mini			■
MT-11				3G	ext.	ext.	2	2	1	1	1	2	mini			■
MT-11A		■		3G	ext.	ext.	2	2	1	1	1	2	mini			■
MT-5				3G	int.	int.	1	1					micro			
MT-21				2G	int.	int.	2	2		1	1		micro		■	■
MT-22		■	■	2G	int.	int.	2	2		1	1		micro		■	■
MT-23		■		2G	int.	int.	2	2		1	1		micro		■	■
MT-24	2	■		2G	int.	int.	2	2		1	1		micro		■	■
MT-25	2	■	■	2G	int.	ext.	4	4	1	1		2	mini		■	■
MT-27 LTE	3	■		LTE	int.	ext.	4	4	1	1	1	2	mini			■
MT-31				2G	int.	int.	2	2	1	1			micro			■
MT-32		■	■	2G	ext.	ext.	4	4	2	1	1	2	mini			■
MT-33		■		2G	ext.	ext.	2	2	1				mini	■		■
MT-34	2	■		2G	ext.	ext.	2	2	1				mini	■		■
ТЕРМОРЕГИСТРАТОРЫ																
TP-1	2	■		2G	int.	int.	6/6*	2	2	1	1	2	mini	■	■	■
TP-2	2	■		2G	ext.	ext.	2	2	1			1	mini	■	■	■

**6 аналоговых, 6 дискретных*

МОНИТОРИНГОВЫЕ БЛОКИ ВЕГА МТ-10, МТ-10А

ВСТРОЕННЫЕ АНТЕННЫ

Вега МТ-Х – новая серия блоков мониторинга имеет максимально расширенные функциональные и технические характеристики при компактных габаритных размерах. Вега МТ-10 предназначен для мониторинга транспортных средств с использованием встроенных ГЛОНАСС/GPS и GSM антенн. Вега МТ-10А имеет дополнительно аккумуляторную батарею.

ИНТЕРФЕЙСЫ

- RS-485 для подключения цифровых датчиков уровня топлива
- RS-232 для подключения внешних устройств
- UART 3,3v Can-Log считыватель
- Два цифровых выхода типа «открытый коллектор» для подключения исполнительных устройств (блокировка двигателя, сирена и т.д.)
- Два мультифункциональных входа с работой в режимах аналоговый, цифровой, импульсный, частотный
- Вход контроля зажигания
- 1-Wire для подключения считывателя I-Button и внешних датчиков температуры
- Micro-USB

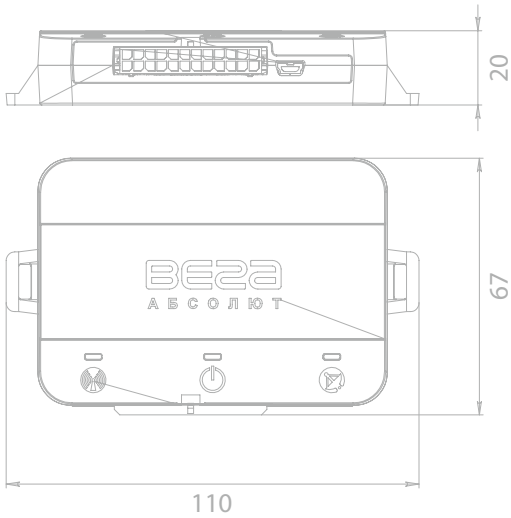

ОСОБЕННОСТИ

- 2 SIM-карты
- Встроенный трёхосевой линейный акселерометр
- Встроенные антенны ГЛОНАСС/GPS и GSM
- GSM модем 850/900/1800/1900
- Погрешность определения координат не выше 2.5 м
- Датчик вскрытия корпуса

* *Только у МТ-10А*

ХАРАКТЕРИСТИКИ

Основные	
Размеры	110x67x20мм
Рабочий диапазон температур	-40...+85°С
Питание внешнее	7...36 В
Навигационный приемник	-167 дБм

МОНИТОРИНГОВЫЕ БЛОКИ ВЕГА МТ-11, МТ-11А

ВНЕШНИЕ АНТЕННЫ

Вега МТ-Х – новая серия блоков мониторинга имеет максимально расширенные функциональные и технические характеристики при компактных габаритных размерах. Вега МТ-11 предназначен для мониторинга транспортных средств с использованием внешних ГЛОНАСС/GPS и GSM антенн. Вега МТ-11А имеет дополнительно аккумуляторную батарею.

ИНТЕРФЕЙСЫ

- RS-485 для подключения цифровых датчиков уровня топлива
- RS-232 для подключения внешних устройств
- UART 3,3v Can-Log считыватель
- Два цифровых выхода типа «открытый коллектор» для подключения исполнительных устройств (блокировка двигателя, сирена и т.д.)
- Два мультифункциональных входа с работой в режимах ана логовый, цифровой, импульсный, частотный
- Вход контроля зажигания
- 1-Wire для подключения считывателя I-Button и внешних датчиков температуры
- Micro-USB

ОСОБЕННОСТИ

- 2 SIM-карты
- Встроенный трёхосевой линейный акселерометр
- Встроенные антенны ГЛОНАСС/GPS и GSM
- GSM модем 850/900/1800/1900
- Погрешность определения координат не выше 2.5 м
- Датчик вскрытия корпуса

* *Только у МТ-11А*

ХАРАКТЕРИСТИКИ

Основные	
Размеры	110x67x20мм
Рабочий диапазон температур	-40...+85°С
Питание внешнее	7...36 В
Навигационный приемник	-167 дБм

МОНИТОРИНГОВЫЕ БЛОКИ ВЕГА МТ-21

ВСТРОЕННЫЕ АНТЕННЫ

ВЕГА МТ-21 – мониторинговый блок имеет максимально расширенные функциональные и технические характеристики при компактных габаритных размерах. Предназначен для мониторинга транспортных средств с использованием системы позиционирования ГЛОНАСС/GPS. Одним из основных преимуществ являются встроенные ГЛОНАСС/GPS и GSM антенны с улучшенными характеристиками для более устойчивого приема в городской среде.

ИНТЕРФЕЙСЫ

- RS-485 для подключения цифровых датчиков уровня топлива
- UART для подключения модулей расширения и JPEG-камеры
- Два цифровых выхода типа «открытый коллектор» для подключения исполнительных устройств (блокировка двигателя, сирена и т.д.)
- Два мультифункциональных входа с работой в режимах аналоговый, цифровой, импульсный, частотный
- Вход контроля зажигания
- 1-Wire для подключения считывателя I-Button и внешних датчиков температуры
- Bluetooth для конфигурации и обновления ПО
- Micro-USB

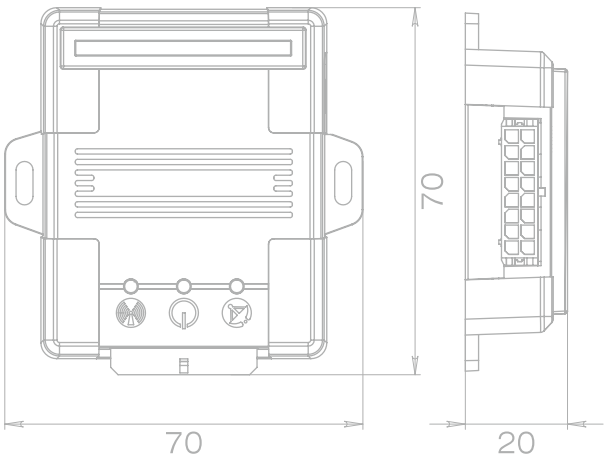

ОСОБЕННОСТИ

- 1 SIM-карта
- Встроенный трёхосевой линейный акселерометр
- Встроенные антенны ГЛОНАСС/GPS и GSM
- GSM модем 850/900/1800/1900
- Погрешность определения координат не выше 2.5 м

ХАРАКТЕРИСТИКИ

Основные	
Размеры	70x70x20мм
Рабочий диапазон температур	-40...+85°С
Питание внешнее	9...36 В
Навигационный приемник	-160 дБм
Степень защиты корпуса	IP53

МОНИТОРИНГОВЫЕ БЛОКИ ВЕГА МТ-22

ВСТРОЕННЫЕ АНТЕННЫ, С АКБ, С ГОЛОСОВОЙ СВЯЗЬЮ

ВЕГА МТ-22 – мониторинговый блок имеет максимально расширенные функциональные и технические характеристики при компактных габаритных размерах. Предназначен для мониторинга транспортных средств с использованием системы позиционирования ГЛОНАСС/GPS. Одним из основных преимуществ является функция голосовой связи. На борту мониторингового блока установлен аккумулятор для автономной работы.

ИНТЕРФЕЙСЫ

- RS-485 для подключения цифровых датчиков уровня топлива
- UART для подключения модулей расширения и JPEG-камеры
- Два цифровых выхода типа «открытый коллектор» для подключения исполнительных устройств (блокировка двигателя, сирена и т.д.)
- Два мультифункциональных входа с работой в режимах аналоговый, цифровой, импульсный, частотный
- Возможность подключения микрофона и динамика или тангенты для обеспечения голосовой связи с водителем
- Вход контроля зажигания
- 1-Wire для подключения считывателя I-Button и внешних датчиков температуры
- Bluetooth для конфигурации и обновления ПО
- Micro-USB

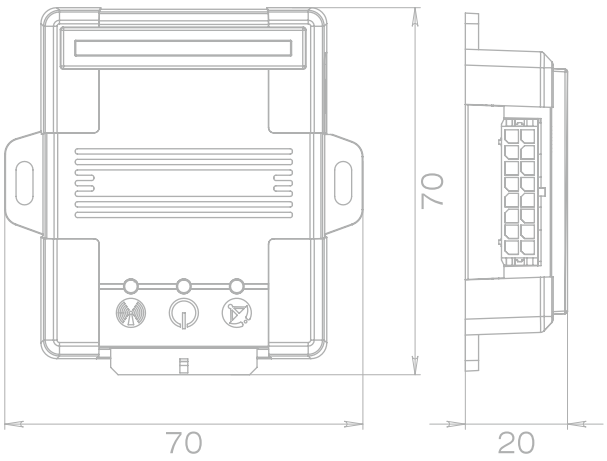

ОСОБЕННОСТИ

- 1 SIM-карта
- Встроенный аккумулятор
- Встроенный акселерометр
- Встроенные антенны ГЛОНАСС/GPS и GSM
- GSM модем 850/900/1800/1900
- Погрешность определения координат не выше 2.5 м

ХАРАКТЕРИСТИКИ

Основные	
Размеры	70x70x20мм
Рабочий диапазон температур	-40...+85°C
Питание внешнее	9...36 В
Навигационный приемник	-160 дБм
Степень защиты корпуса	IP53

МОНИТОРИНГОВЫЕ БЛОКИ ВЕГА МТ-23

ВСТРОЕННЫЕ АНТЕННЫ, С АКБ

ВЕГА МТ-23 – мониторинговый блок имеет максимально расширенные функциональные и технические характеристики при компактных габаритных размерах. Предназначен для мониторинга транспортных средств с использованием системы позиционирования ГЛОНАСС/GPS. Одним из основных преимуществ являются встроенные ГЛОНАСС/GPS и GSM антенны с улучшенными характеристиками для более устойчивого приема в городской среде. На борту мониторингового блока установлен аккумулятор для автономной работы.

ИНТЕРФЕЙСЫ

- RS-485 для подключения цифровых датчиков уровня топлива
- UART для подключения модулей расширения и JPEG-камеры
- Два цифровых выхода типа «открытый коллектор» для подключения исполнительных устройств (блокировка двигателя, сирена и т.д.)
- Два мультифункциональных входа с работой в режимах аналоговый, цифровой, импульсный, частотный
- Вход контроля зажигания
- 1-Wire для подключения считывателя I-Button и внешних датчиков температуры
- Bluetooth для конфигурации и обновления ПО
- Micro-USB

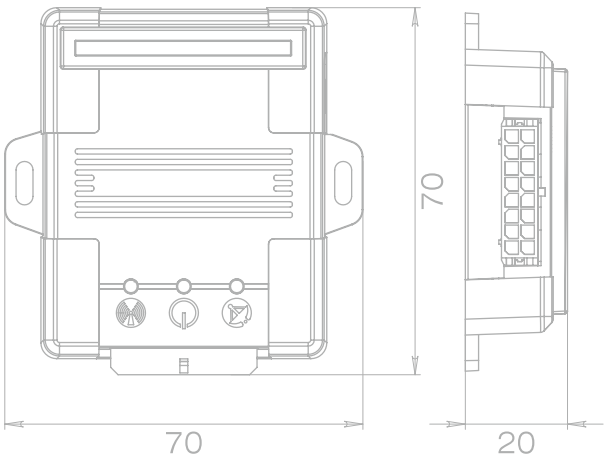

ОСОБЕННОСТИ

- 1 SIM-карта
- Встроенный аккумулятор
- Встроенный акселерометр
- Встроенные антенны ГЛОНАСС/GPS и GSM
- GSM модем 850/900/1800/1900
- Погрешность определения координат не выше 2.5 м

ХАРАКТЕРИСТИКИ

Основные	
Размеры	70x70x20мм
Рабочий диапазон температур	-40...+85°C
Питание внешнее	9...36 В
Навигационный приемник	-160 дБм
Степень защиты корпуса	IP53

МОНИТОРИНГОВЫЕ БЛОКИ ВЕГА МТ-24

ВСТРОЕННЫЕ АНТЕННЫ, С АКБ, СО ВСТРОЕННЫМ CAN-ПРОЦЕССОРОМ

ВЕГА МТ-24 – мониторинговый блок имеет максимально расширенные функциональные и технические характеристики при компактных габаритных размерах. Предназначен для мониторинга транспортных средств с использованием системы позиционирования ГЛОНАСС/GPS. Одним из основных преимуществ является встроенный CAN-процессор, что позволяет получать полную информацию о транспортном средстве. На борту мониторингового блока установлен аккумулятор для автономной работы.

ИНТЕРФЕЙСЫ

- RS-485 для подключения цифровых датчиков уровня топлива
- UART для подключения модулей расширения и JPEG-камеры
- Два цифровых выхода типа «открытый коллектор» для подключения исполнительных устройств (блокировка двигателя, сирена и т.д.)
- Два мультифункциональных входа с работой в режимах аналоговый, цифровой, импульсный, частотный
- Встроенный CAN-процессор с поддержкой 2-х CAN-шин, имеет 6 модификаций с поддержкой различных категорий легковой, грузовой, сельскохозяйственной и спецтехники
- Вход контроля зажигания
  1-Wire для подключения считывателя I-Button и внешних датчиков температуры
- Bluetooth для конфигурации и обновления ПО
- Micro-USB

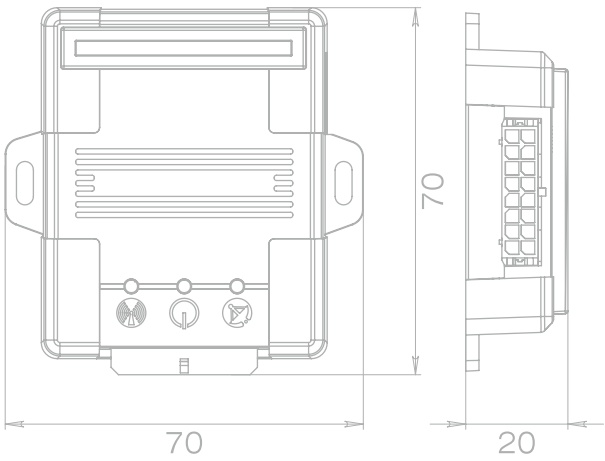

ОСОБЕННОСТИ

- 1 SIM-карта
- Встроенный аккумулятор
- Встроенный акселерометр
- Встроенные антенны ГЛОНАСС/GPS и GSM
- GSM модем 850/900/1800/1900
- Погрешность определения координат не выше 2.5 м

ХАРАКТЕРИСТИКИ

Основные	
Размеры	70x70x20мм
Рабочий диапазон температур	-40...+85°C
Питание внешнее	9...36 В
Навигационный приемник	-160 дБм
Степень защиты корпуса	IP53

МОНИТОРИНГОВЫЕ БЛОКИ ВЕГА МТ-25

ВНЕШНЯЯ ГЛОНАСС/GPS АНТЕННА, С АКБ, СО ВСТРОЕННЫМ CAN-ПРОЦЕССОРОМ, С ГОЛОСОВОЙ СВЯЗЬЮ

ВЕГА МТ-25 – мониторинговый блок имеет максимально расширенные функциональные и технические характеристики. Предназначен для мониторинга транспортных средств с использованием системы позиционирования ГЛОНАСС/GPS. Основными преимуществами являются голосовая связь, дополнительные мультифункциональные входы и цифровые выходы, а также внешняя ГЛОНАСС/GPS антенна, что позволяет поместить её в области наиболее уверенного приёма сигналов ГНСС. Мониторинговый блок имеет встроенный CAN-процессор, что позволяет получать полную информацию о транспортном средстве. На борту мониторингового блока установлен аккумулятор для автономной работы.

ИНТЕРФЕЙСЫ

- RS-232 для подключения внешних устройств
- RS-485 для подключения цифровых датчиков уровня топлива
- UART для подключения модулей расширения и JPEG-камеры
- 4 цифровых выхода типа «открытый коллектор» для подключения исполнительных устройств (блокировка двигателя, сирена и т.д.)
- 4 мультифункциональных входа с работой в режимах аналоговый, цифровой, импульсный, частотный
- Встроенный CAN-процессор с поддержкой 2-х CAN-шин, имеет 6 модификаций с поддержкой различных категорий легковой, грузовой, сельскохозяйственной и спецтехники
- Возможность подключения микрофона и динамика для обеспечения голосовой связи с водителем
- Вход контроля зажигания
- 1-Wire для подключения считывателя I-Button и внешних датчиков температуры
- Bluetooth для конфигурации и обновления ПО
- Mini-USB

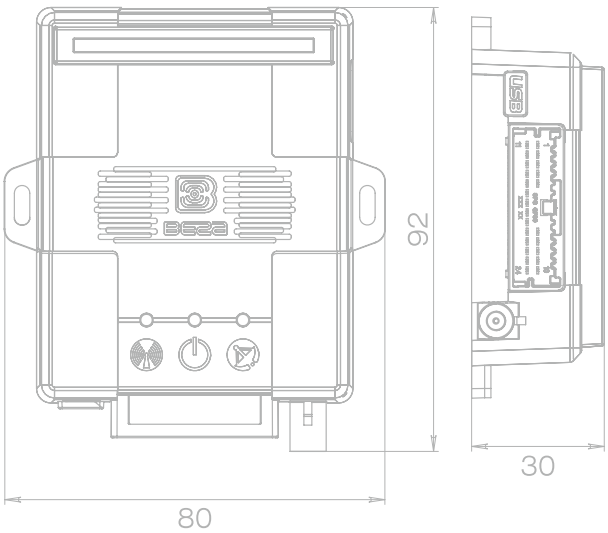

ОСОБЕННОСТИ

- 2 SIM-карты
- Встроенный аккумулятор
- Встроенный акселерометр
- Встроенная антенна GSM
- Внешняя антенна ГЛОНАСС/GPS
- GSM модем 850/900/1800/1900
- Погрешность определения координат не выше 2.5 м

ХАРАКТЕРИСТИКИ

Основные	
Размеры	95x80x30мм
Рабочий диапазон температур	-40...+85°С
Питание внешнее	9...36 В
Навигационный приемник	-160 дБм
Степень защиты корпуса	IP53

МОНИТОРИНГОВЫЕ БЛОКИ ВЕГА MT-27 LTE

ВНЕШНЯЯ ГЛОНАСС/GPS АНТЕННА, С АКБ, ПОДДЕРЖКА 3-Х CAN-ШИН

Вега MT-27 LTE – обновленный блок мониторинга с улучшенными техническими и функциональными характеристиками. Предназначен для мониторинга транспортных средств с использованием системы позиционирования ГЛОНАСС/GPS. Основными преимуществами являются поддержка 2G/3G/LTE, дополнительные мультифункциональные входы и цифровые выходы, поддержка 3-х CAN-шин, а также внешняя ГЛОНАС/GPS антенна, что позволяет поместить её в области наиболее уверенного приёма сигналов ГНСС. На борту мониторингового блока установлен аккумулятор для автономной работы.

ИНТЕРФЕЙСЫ

- RS-232 для подключения внешних устройств
- RS-485 для подключения цифровых датчиков уровня топлива
- UART для подключения модулей расширения и JPEG-камеры
- 4 цифровых выхода типа «открытый коллектор» для подключения исполнительных устройств (блокировка двигателя, сирена и т.д.)
- 4 мультифункциональных входа с работой в режимах аналоговый, цифровой, импульсный, частотный
- Поддержка 3-х CAN-шин
- Вход контроля зажигания
- 1-Wire для подключения считывателя I-Button и внешних датчиков температуры
- Bluetooth для конфигурации и обновления ПО
- Mini-USB

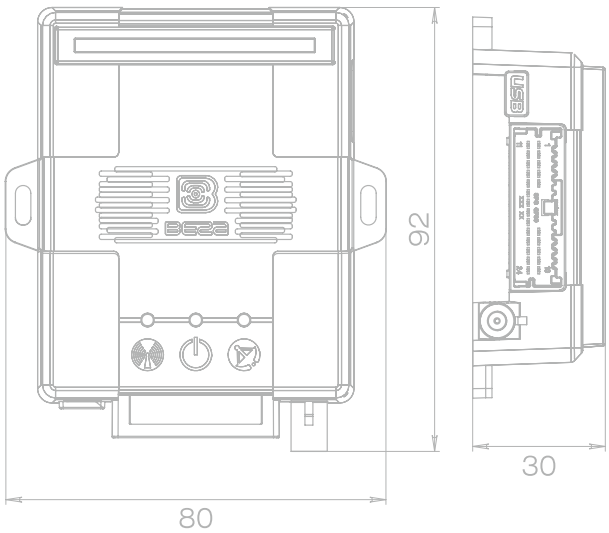

ОСОБЕННОСТИ

- 2 SIM-карты
- Встроенный аккумулятор емкостью до 1100 мАч
- Встроенный акселерометр
- Встроенная антенна GSM/LTE
- Внешняя антенна ГЛОНАСС/GPS
- 2G/3G/LTE модем: LTE FDD: B1/B3/B7/B8/B20/B28A; WCDMA: B1/B8; GSM: 900/1800MHz
- Погрешность определения координат не выше 2 м, скорости не выше 0,05 м/с, курса не более 0,3 градуса

ХАРАКТЕРИСТИКИ

Основные	
Размеры	95x80x30мм
Рабочий диапазон температур	-40...+85°C
Питание внешнее	7...36 В
Навигационный приемник	-160 дБм
Степень защиты корпуса	IP53

МОНИТОРИНГОВЫЕ БЛОКИ ВЕГА МТ-31

ВСТРОЕННЫЕ АНТЕННЫ, С АКБ

ВЕГА МТ-31 – мониторинговый блок имеет максимально расширенные функциональные и технические характеристики при компактных габаритных размерах. Предназначен для мониторинга транспортных средств с использованием системы позиционирования ГЛОНАСС/GPS. Одним из основных преимуществ является улучшенный корпус с защитой колодки от несанкционированнего проникновения. На борту мониторингового блока установлен аккумулятор для автономной работы. Есть вариант исполнения ВЕГА МТ-31-OBD с другим разъемом колодки для удобного подключения к OBD-разъему автомобиля.

ИНТЕРФЕЙСЫ

- RS-232 для подключения внешних устройств
- RS-485 для подключения цифровых датчиков уровня топлива
- Два цифровых выхода типа «открытый коллектор» для подключения исполнительных устройств (блокировка двигателя, сирена и т.д.)
- Два мультифункциональных входа с работой в режимах аналоговый, цифровой, импульсный, частотный
- Вход контроля зажигания
- 1-Wire для подключения считывателя I-Button и внешних датчиков температуры
- Micro-USB

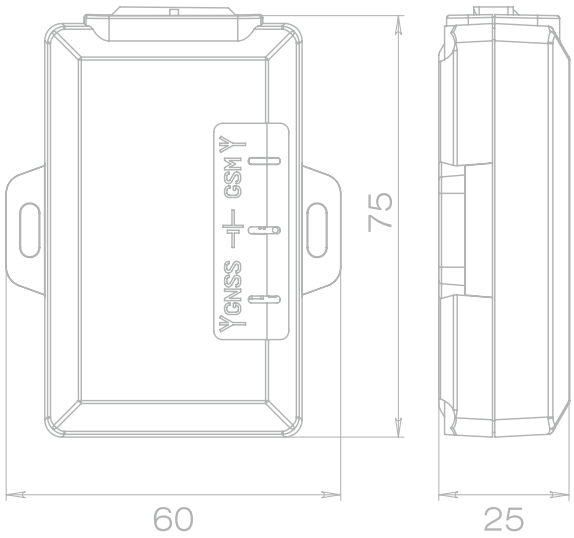

ОСОБЕННОСТИ

- 1 SIM-карта
- Встроенный аккумулятор
- Встроенный акселерометр
- Встроенные антенны ГЛОНАСС/GPS и GSM
- GSM модем 900/1800, GPRS class 10
- Погрешность определения координат не выше 2.5 м

ХАРАКТЕРИСТИКИ

Основные	
Размеры	75x60x25мм
Рабочий диапазон температур	-40...+85°С
Питание внешнее	9...36 В
Навигационный приемник	-160 дБм
Степень защиты корпуса	IP53

МОНИТОРИНГОВЫЕ БЛОКИ ВЕГА МТ-32

ВНЕШНИЕ АНТЕННЫ GSM И ГЛОНАСС/GPS, С АКБ, С ГОЛОСОВОЙ СВЯЗЬЮ

ВЕГА МТ-32 – мониторинговый блок имеет максимально расширенные функциональные и технические характеристики. Предназначен для мониторинга транспортных средств с использованием системы позиционирования ГЛОНАСС/GPS. Основными преимуществами являются голосовая связь, дополнительные мультифункциональные входы и цифровые выходы, а также внешняя ГЛОНАСС/GPS антенна, что позволяет поместить её в области наиболее уверенного приёма сигналов ГНСС. На борту мониторингового блока установлен аккумулятор для автономной работы.

ИНТЕРФЕЙСЫ

- Два интерфейса RS-232 для подключения внешних устройств
- RS-485 для подключения цифровых датчиков уровня топлива
- UART для подключения модулей расширения и JPEG-камеры
- 4 цифровых выхода типа «открытый коллектор» для подключения исполнительных устройств (блокировка двигателя, сирена и т.д.)
- 4 мультифункциональных входа с работой в режимах аналоговый, цифровой, импульсный, частотный
- Возможность подключения микрофона и динамика для обеспечения голосовой связи с водителем
- Вход контроля зажигания
- 1-Wire для подключения считывателя I-Button и внешних датчиков температуры
- Mini-USB

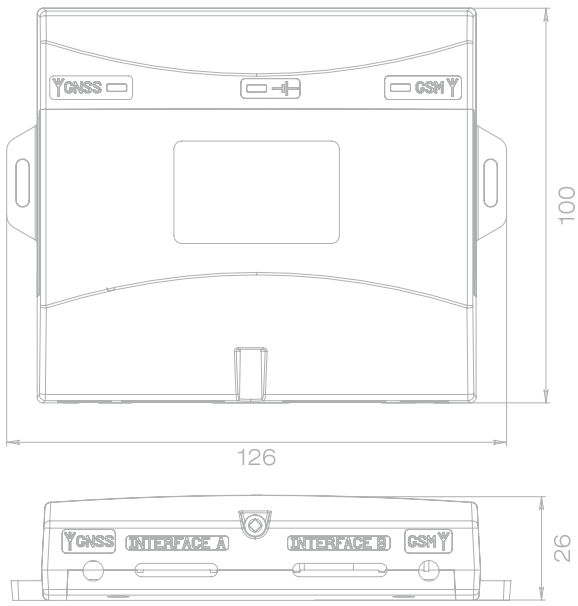

ОСОБЕННОСТИ

- 2 SIM-карты
- Встроенный аккумулятор
- Встроенный акселерометр
- Внешние антенны ГЛОНАСС/GPS и GSM
- GSM модем 900/1800, GPRS class 10
- Погрешность определения координат не выше 2.5 м

ХАРАКТЕРИСТИКИ

Основные	
Размеры	126x100x26мм
Рабочий диапазон температур	-40...+85°C
Питание внешнее	9...36 В
Навигационный приемник	-160 дБм
Степень защиты корпуса	IP53

МОНИТОРИНГОВЫЕ БЛОКИ ВЕГА МТ-33

ВНЕШНИЕ АНТЕННЫ GSM И ГЛОНАСС/GPS, С АКБ, С МОДУЛЕМ LORA

ВЕГА МТ-33 предназначен для мониторинга транспортных средств с использованием системы позиционирования ГЛОНАСС/GPS. Основными преимуществами являются встроенный CAN-процессор, АКБ, а также внешняя ГЛОНАСС/GPS антенна, что позволяет поместить её в области наиболее уверенного приёма сигналов ГНСС. Блок Вега МТ-33 имеет в своём составе трансивер LoRa, благодаря чему может принимать сигналы с передатчиков, работающих на определенной частоте.

ИНТЕРФЕЙСЫ

- RS-232 для подключения внешних устройств
- 2 цифровых выхода типа «открытый коллектор» для подключения исполнительных устройств (блокировка двигателя, сирена и т.д.)
- 2 мультифункциональных входа с работой в режимах аналоговый, цифровой, импульсный, частотный
- Вход контроля зажигания
- 1-Wire для подключения считывателя I-Button и внешних датчиков температуры
- Mini-USB

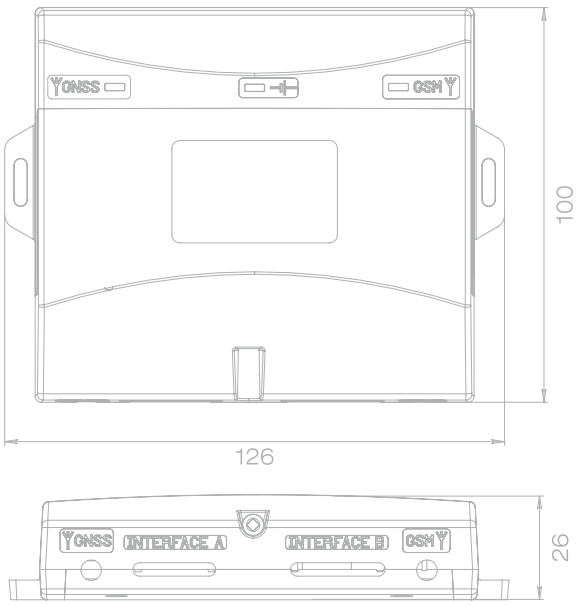

ОСОБЕННОСТИ

- 1 SIM-карта
- Встроенный аккумулятор
- Модуль LoRa
- Встроенный акселерометр
- Внешние антенны ГЛОНАСС/GPS и GSM
- GSM модем 850/900/1800/1900, GPRS class 12
- Частотный канал прослушивания радиоэфира 869,5 МГц
- Частотный канал отправки подтверждений 870 МГц
- Дальность радиосвязи в плотной городской застройке до 800м
- Дальность радиосвязи в сельской местности до 3 км
- Выходная мощность передатчика 14 дБм (фиксированная)
- Погрешность определения координат не выше 2.5 м

ХАРАКТЕРИСТИКИ

Основные	
Размеры	126x100x26мм
Рабочий диапазон температур	-40...+85°C
Питание внешнее	9...36 В
Навигационный приемник	-160 дБм
Степень защиты корпуса	IP53

МОНИТОРИНГОВЫЕ БЛОКИ ВЕГА МТ-34

ВНЕШНИЕ АНТЕННЫ GSM И ГЛОНАСС/GPS, С АКБ, С МОДУЛЕМ LORA, СО ВСТРОЕННЫМ CAN-ПРОЦЕССОРОМ

Вега МТ-34 предназначен для мониторинга транспортных средств с использованием системы позиционирования ГЛОНАСС/GPS. Основными преимуществами являются встроенный CAN-процессор, АКБ, а также внешняя ГЛОНАСС/GPS антенна, что позволяет поместить её в области наиболее уверенного приёма сигналов ГНСС. Блок Вега МТ-34 имеет в своём составе трансивер LoRa, благодаря чему может принимать сигналы с передатчиков, работающих на определенной частоте.

ИНТЕРФЕЙСЫ

- RS-232 для подключения внешних устройств
- 2 цифровых выхода типа «открытый коллектор» для подключения исполнительных устройств (блокировка двигателя, сирена и т.д.)
- 2 мультифункциональных входа с работой в режимах аналоговый, цифровой, импульсный, частотный
- Встроенный CAN-процессор с поддержкой двух CAN-шин
- Вход контроля зажигания
- 1-Wire для подключения считывателя I-Button и внешних датчиков температуры
- Mini-USB

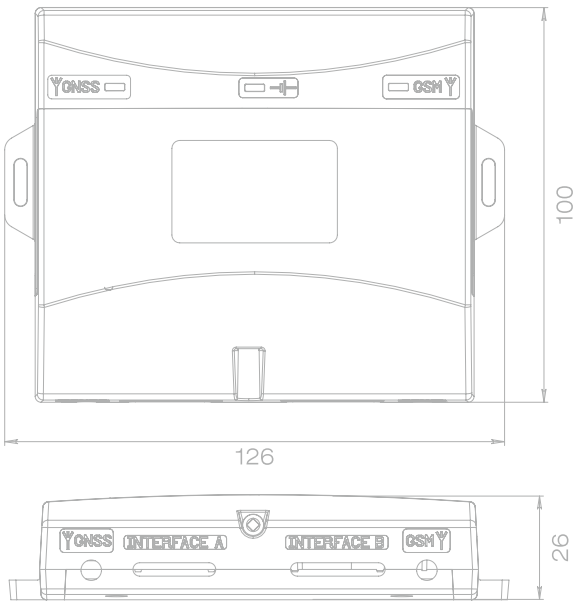

ОСОБЕННОСТИ

- 1 SIM-карта
- Встроенный аккумулятор
- Модуль LoRa
- Встроенный акселерометр
- Внешние антенны ГЛОНАСС/GPS и GSM
- GSM модем 850/900/1800/1900, GPRS class 12
- Частотный канал прослушивания радиоэфира 869,5 МГц
- Частотный канал отправки подтверждений 870 МГц
- Дальность радиосвязи в плотной городской застройке до 800м
- Дальность радиосвязи в сельской местности до 3 км
- Выходная мощность передатчика 14 дБм (фиксированная)
- Погрешность определения координат не выше 2.5 м

ХАРАКТЕРИСТИКИ

Основные	
Размеры	126x100x26мм
Рабочий диапазон температур	-40...+85°C
Питание внешнее	9...36 В
Навигационный приемник	-160 дБм
Степень защиты корпуса	IP53

ТЕРМОРЕГИСТРАТОРЫ ВЕГА ТР-1

ТЕРМОРЕГИСТРАТОР С ПРИНТЕРОМ, 2 SIM-КАРТЫ, ВСТРОЕННЫЕ АНТЕННЫ

Терморегистратор Вега ТР-1 предназначен для осуществления контроля за качеством оказания услуг по перевозке скоропортящихся грузов и медикаментов авторефрижераторами. Терморегистратор осуществляет постоянный контроль температурных режимов внутри нескольких отсеков рефрижератора с привязкой к текущему времени и координатам транспортного средства. Температурный профиль сохраняется в энергонезависимой памяти на протяжении всей поездки. По окончании перевозки можно распечатать на встроенном термопринтере краткий отчет о правильности соблюдения температурных режимов. Терморегистратор поддерживает подключение внешних датчиков по радиоканалу, что позволяет отказаться от прокладки проводов внутри рефрижератора

ОСОБЕННОСТИ

- Регистрация во внутренней памяти и передача в онлайн режиме на сервисы мониторинга транспорта:
- Режимов работы рефрижераторной установки (РУ);
- Температуры/влажности груза (до 6-ти датчиков проводных или 10 - радиоканальных);
- Общего количества часов наработки двигателя РУ;
- Уровня топлива РУ (аналоговые, импульсные и цифровые датчики);
- Напряжения аккумуляторной батареи РУ;
- Оборотов двигателя РУ.
- Открытия дверей РУ;
- Координат транспортного средства (ТС): широта, долгота, высота
- Скорости, ускорения и направления движения ТС;
- Состояния аналоговых и цифровых входов/выходов
- Распечатка зарегистрированной температуры за заданный период времени (табличный отчет, графический отчет), чека о доставке
- Удаленное обновление программного обеспечения через сеть GSM/3G.
- Настройка ВЕГА ТР-1 через GPRS, USB, Bluetooth.
- Поддержка протоколов Wialon-IPS, Wialon Combine, EGTS, NDTP, VEGA.
- Идентификация водителя при помощи ключей I-Button.
- Управление исполнительными механизмами по команде и по наступлению событий.
- SMS-оповещения.
- Объем памяти рассчитан, минимум, на 1 год с 10 датчиками и интервалом регистрации в 1 минуту
- Высококонтрастный OLED дисплей
- Модульный тепловой принтер со специальной термолентой (до 80 °C)
- Размер чековой ленты: ширина 57 мм, диаметр рулона 40 мм
- Радиоканал LoRa™ (868МГц) для 10 автономных радиодатчиков (температуры, влажности, открытия дверей)
- Встроенные GSM, GPS/ГЛОНАСС антенны
- 2 SIM-карты
- Встроенный CAN-процессор

ХАРАКТЕРИСТИКИ

Основные	
Габаритный размер	247x210x115мм
Степень защиты корпуса	Ip65
Рабочее напряжение	8-42 В
Диапазон рабочих температур	-40...+70°C
Относительная влажность при 25 °C	97%
Температура хранения	-40...+85°C
Потребляемая мощность	min 0,14/max 25Вт (при печати)
Пределы допускаемой абсолютной погрешности измерений температуры	±0,5°C
Дискретные входы	1 вход включения зажигания, 1 вход датчика открытия дверей, 4 входа общего назначения
Аналоговые входы	6
Выходы	97%
Температура хранения	2 ОК, переключаемых на заземление, с ограничением тока 1А
Порты данных	Bluetooth 3.0 для передачи данных на дисплей водителя и конфигурирования при помощи мобильного приложения, интерфейс RS-232 — 2шт., RS-485 — 1шт., CAN — 2шт.

ТЕРМОРЕГИСТРАТОРЫ ВЕГА ТР-2

ТЕРМОРЕГИСТРАТОР КОМПАКТНЫЙ, 2 SIM-КАРТЫ, ВНЕШНИЕ АНТЕННЫ

Терморегистратор Вега ТР-2 предназначен для осуществления контроля за качеством оказания услуг по перевозке скоропортящихся грузов и медикаментов авторефрижераторами. Терморегистратор осуществляет постоянный контроль температурных режимов внутри нескольких отсеков рефрижератора с привязкой к текущему времени и координатам транспортного средства. Температурный профиль сохраняется в энергонезависимой памяти на протяжении всей поездки. Терморегистратор поддерживает подключение внешних датчиков по радиоканалу, что позволяет отказаться от прокладки проводов внутри рефрижератора

ОСОБЕННОСТИ

- Регистрация во внутренней памяти и передача в онлайн режиме на сервисы мониторинга транспорта:
- Режимов работы рефрижераторной установки (РУ);
- Температуры/влажности груза (до 10 - радиоканальных датчиков);
- Общего количества часов наработки двигателя РУ;
- Уровня топлива РУ (аналоговые, импульсные и цифровые датчики);
- Напряжения аккумуляторной батареи РУ;
- Оборотов двигателя РУ.
- Открытия дверей РУ;
- Координат транспортного средства (ТС): широта, долгота, высота
- Скорости, ускорения и направления движения ТС;
- Состояния аналоговых и цифровых входов/выходов
- Удаленное обновление программного обеспечения через сеть GSM/3G.
- Настройка ВЕГА ТР-2 через GPRS, USB, Bluetooth.
- Поддержка протоколов Wialon-IPS, Wialon Combine, EGTS, NDTP, VEGA.
- Идентификация водителя при помощи ключей I-Button.
- Управление исполнительными механизмами по команде и по наступлению событий.
- SMS-оповещения.
- Объем памяти рассчитан, минимум, на 1 год с 10 датчиками и интервалом регистрации в 1 минуту
- Радиоканал LoRa™ (868МГц) для 10 автономных радиодатчиков (температуры, влажности, открытия дверей)
- Внешние GSM, GPS/ГЛОНАСС антенны
- 2 SIM-карты
- Встроенный CAN-процессор

ХАРАКТЕРИСТИКИ

Основные	
Габаритный размер	126x100x25мм
Степень защиты корпуса	IP53
Рабочее напряжение	8-42 В
Диапазон рабочих температур	-40...+70°C
Относительная влажность при 25 °C	97%
Температура хранения	-40...+85°C
Потребляемая мощность	min 0,14 Вт
Пределы допускаемой абсолютной погрешности измерений температуры	±0,5°C
Диапазон измеряемых температур	-40...+50°C
Мультифункциональные входы	2
Цифровые выходы	2
Вход контроля зажигания	1
1-Wire	1
RS-232	1

ПОИСКОВЫЕ УСТРОЙСТВА

Это линейка поисковых устройств, предназначенных для определения местоположения объекта с использованием системы позиционирования ГЛОНАСС/GPS с высокой точностью.

ОБЛАСТЬ ПРИМЕНЕНИЯ

- Автотранспорт
- Мототранспорт
- Строительная техника
- Люди
- Домашние животные
- Ценные грузы (багаж, сумки)

Основные преимущества

Встроенные ГЛОНАСС/GPS и GSM антенны с улучшенными характеристиками

Удаленное конфигурирование и контроль устройства в «Личном кабинете» на сайте с защищенным соединением

Каждое устройство имеет уникальные ключи шифрования для защиты данных от взлома

Поддержка протокола WIALON IPS 2.0 и возможность работы с устройством через сервис WIALON

Низкое энергопотребление, автономная работа от встроенной батареи

Функция прослушки окружающей обстановки чувствительным микрофоном

Система автоматизированного контроля качества выпускаемых устройств

Внутренние часы поисковых устройств синхронизируются с сервером Российского государственного эталона времени

	М-050	М-101	М-100	М-200	М-300	М-111	М-110	М-210	М-310	М-410	М-411	М-412	М-413
Габариты	55x40x20	70x40x20				85x60x25				90x75x40			
Корпус	IP54					IP67							
Крепление	Скотч двухсторонний					Магниты неодимовыые							
Суммарная ёмкость питания	1200		2400			1200	2400			12800		5600	
Время автономной работы	1 год		2 года			1 год	2 года			5 лет		5 лет	
Количество SIM-карт	1									2	1		
Радиометка				*	*			*	*				
Беспроводное реле					*				*				
GSM 3G											*		*
Датчик движения	*	*	*	*	*	*	*	*	*	*	*	*	*

ПОИСКОВЫЕ УСТРОЙСТВА ВЕГА М-100, М-110

КЛАССИЧЕСКАЯ, 2 БАТАРЕИ

ВЕГА М-100 – поисковое устройство с оптимальным набором функций в компактном корпусе, класс защиты IP54, с вариантом исполнения М-110 в герметичном корпусе с классом защиты IP67. Предназначено для определения точного местоположения устройства по спутникам ГНСС или по базовым станциям GSM. Компактные размеры и автономное питание дают возможность скрытой установки устройства.

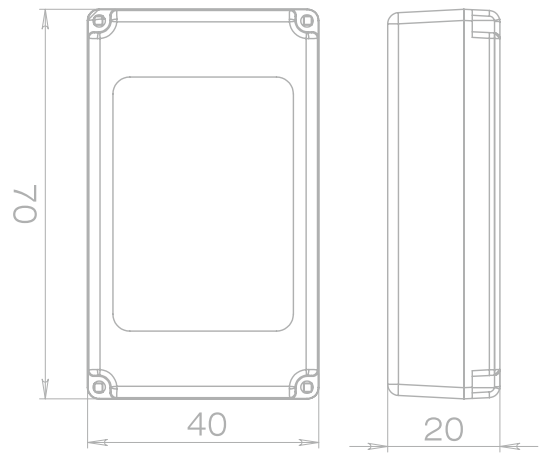

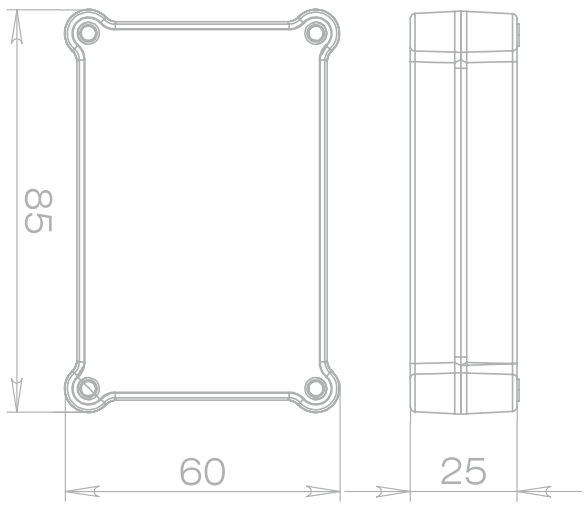

ХАРАКТЕРИСТИКИ

- Режим «Суточный». Устройство выходит из спящего режима 1,2 или 3 раза в сутки для определения координат и приема команд пользователя
- Режим «Поиск» Устройство определяет координаты и отправляет их пользователю каждые 20 минут
- Контроль выхода устройства из зоны охраны. Радиус зоны охраны задается пользователем и может принимать значения от 500 м до 500 км
- При выходе из зоны охраны устройство совершает звонок пользователю и воспроизводит голосовое уведомление. Либо отправляет SMS – уведомление, если телефон пользователя недоступен или занят
- Отправка координат пользователю на выбор: SMS, на сервер, SMS + на сервер
- Бесплатный личный кабинет, в котором пользователь может просматривать координаты устройства, производить его настройку и отправлять команды
- Уведомление пользователя о низком балансе
- Уведомление пользователя о низком заряде батарей
- Совместимость с мониторинговым сервисом WIALON с возможностью удаленного обновления прошивки и конфигурирования устройства через данный сервис

ФУНКЦИОНАЛ

- Встроенный трехосевой датчик движения
- Встроенные антенны GPS/ГЛОНАСС и GSM
- GSM модем 850/900/1800/1900, GPRS Class 12
- Высокая точность определения координат

IP54 IP67 2400 мАч GPS ГЛОНАСС GSM GPRS Class 12

Основные	М-100	М-110
Размеры	70x40x20мм	85x60x25мм
Степень защиты корпуса	IP54	IP67
Рабочий диапазон температур	-40…+85°C	
Емкость батарей питания	2400 мАч	
Навигационный приемник	-160 дБм	

ПОИСКОВЫЕ УСТРОЙСТВА ВЕГА М-101, М-111

1 БАТАРЕЯ, 1 ВХОД, 1 ВЫХОД, ПИТАНИЕ ОТ БОРТОВОЙ СЕТИ

Вега М-101 – поисковое устройство с оптимальным набором функций в компактном корпусе, класс защиты IP54, с вариантом исполнения М-111 в герметичном корпусе с классом защиты IP67. Предназначено для определения точного местоположения устройства по спутникам ГНСС или по базовым станциям GSM. Компактные размеры и автономное питание дают возможность скрытой установки устройства.

ФУНКЦИОНАЛ

- Режим «Суточный». Устройство выходит из спящего режима 1,2 или 3 раза в сутки для определения координат и приема команд пользователя
- Режим «Поиск» Устройство определяет координаты и отправляет их пользователю каждые 20 минут
- Контроль выхода устройства из зоны охраны. Радиус зоны охраны задается пользователем и может принимать значения от 500 м до 500 км
- При выходе из зоны охраны устройство совершает звонок пользователю и воспроизводит голосовое уведомление. Либо отправляет SMS – уведомление, если телефон пользователя недоступен или занят
- Отправка координат пользователю на выбор: SMS, на сервер, SMS + на сервер
- Бесплатный личный кабинет, в котором пользователь может просматривать координаты устройства, производить его настройку и отправлять команды
- Уведомление пользователя о низком балансе
- Уведомление пользователя о низком заряде батареи
- Совместимость с мониторинговым сервисом WIALON с возможностью удаленного обновления прошивки и конфигурирования устройства через данный сервис

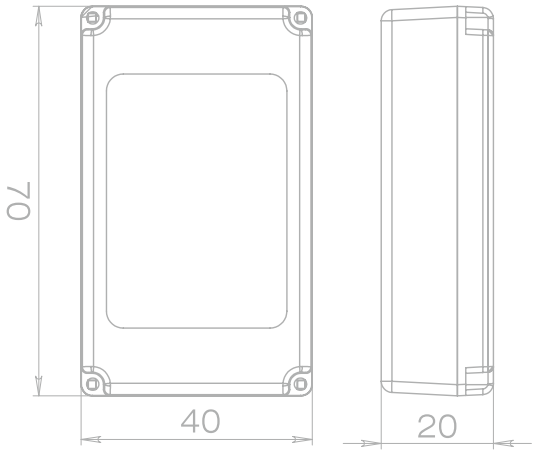

ОСОБЕННОСТИ

- Встроенный трехосевой датчик движения
- Встроенные антенны GPS/ГЛОНАСС и GSM
- GSM модем 850/900/1800/1900, GPRS Class 12
- Высокая точность определения координат

ИНТЕРФЕЙСЫ

- 1 вход типа открытый коллектор
- 1 выход типа открытый коллектор

ХАРАКТЕРИСТИКИ

Основные	М-101	М-111
Размеры	70x40x20мм	85x60x25мм
Степень защиты корпуса	IP54	IP67
Рабочий диапазон температур	-40…+85°C	
Емкость батарей питания	1200 мАч	
Внешнее питание	да	
Навигационный приемник	-160 дБм	

ПОИСКОВЫЕ УСТРОЙСТВА ВЕГА М-200, М-210

РАСШИРЕННАЯ, С РАДИОМЕТКОЙ, 2 БАТАРЕИ

ВЕГА М-200 – поисковое устройство с оптимальным набором функций в компактном корпусе, класс защиты IP54, с вариантом исполнения М-210 в герметичном корпусе с классом защиты IP67. Радиометка представляет собой брелок, который позволяет опознать владельца устройства в момент срабатывания датчика движения. Если в течение установленного промежутка времени радиометка не будет обнаружена в радиусе 4-5 метров, устройство отправляет уведомление пользователю. Предназначено для определения точного местоположения устройства по спутникам ГНСС или по базовым станциям GSM. Компактные размеры и автономное питание дают возможность скрытой установки устройства.

ФУНКЦИОНАЛ

- Режим «Суточный». Устройство выходит из спящего режима 1,2 или 3 раза в сутки для определения координат и приема команд пользователя
- Отправка координат пользователю на выбор: SMS, на сервер, SMS + на сервер
- Бесплатный личный кабинет, в котором пользователь может просматривать координаты устройства, производить его настройку и отправлять команды устройству
- Возможность распознавания до трёх радиометок
  Радиометки строго привязаны к одному конкретному устройству
  Режим тревоги при движении устройства без присутствия радиометки в радиусе 5 метров
- Контроль присутствия радиометки только при движении устройства для сохранения ресурса батареи
  Два режима работы датчика движения: выключен или включен постоянно
- Уведомление пользователя о низком балансе
- Уведомление пользователя о низком заряде батарей
- Совместимость с мониторинговым сервисом WIALON с возможностью удаленного обновления прошивки и конфигурирования устройства через данный сервис

ОСОБЕННОСТИ

- 3 уникальные радиометки в комплекте
- Встроенный трехосевой датчик движения
- Встроенные антенны GPS/ГЛОНАСС и GSM
- GSM модем 850/900/1800/1900, GPRS Class 12
- Высокая точность определения координат

ХАРАКТЕРИСТИКИ

Основные	М-200	М-210
Размеры	70x40x20мм	85x60x25мм
Степень защиты корпуса	IP54	IP67
Рабочий диапазон температур	-40…+85°C	
Емкость батарей питания	2400 мАч	
Навигационный приемник	-160 дБм	

ПОИСКОВЫЕ УСТРОЙСТВА М-300, М-310

РАСШИРЕННАЯ, С РАДИОМЕТКОЙ, С БЕСПРОВОДНЫМ РЕЛЕ, 2 БАТАРЕИ

ВЕГА М-300 – поисковое устройство с оптимальным набором функций в компактном корпусе, класс защиты IP54, с вариантом исполнения М-310 в герметичном корпусе с классом защиты IP67. Беспроводное реле расширяет возможности поискового устройства, позволяя заблокировать двигатель автомобиля при начале движения с отсутствием радиометки в радиусе 5 метров от поискового устройства. Компактные размеры и автономное питание дают возможность скрытой установки устройства.

ФУНКЦИОНАЛ

- Режим «Суточный». Устройство выходит из спящего режима 1,2 или 3 раза в сутки для определения координат и приема команд пользователя
- Отправка координат пользователю на выбор: SMS, на сервер, SMS + на сервер
- Бесплатный личный кабинет, в котором пользователь может просматривать координаты устройства, производить его настройку и отправлять команды
- Возможность распознавания до трёх радиометок
- Радиометки строго привязаны к одному конкретному устройству
- Контроль присутствия радиометки только при движении устройства для сохранения ресурса батареи
- Размыкание беспроводного реле в отсутствие сигнала радиометки или по SMS-команде
- Уведомление пользователя о низком балансе
- Уведомление пользователя о низком заряде батарей
- Совместимость с мониторинговым сервисом WIALON с возможностью удаленного обновления прошивки и конфигурирования устройства через данный сервис

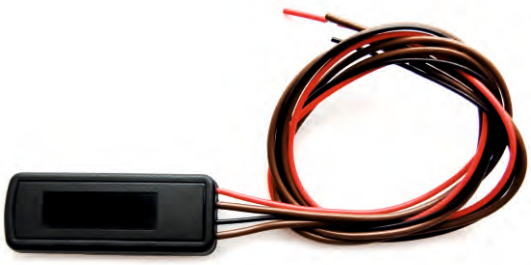

ОСОБЕННОСТИ

- 3 уникальные радиометки в комплекте
- Беспроводное реле
- Встроенный трехосевой датчик движения
- Встроенные антенны GPS/ГЛОНАСС и GSM
- GSM модем 850/900/1800/1900, GPRS Class 12
- Высокая точность определения координат

IP54 IP67 2400 мАч GPS ГЛОНАСС GSM GPRS Class 12

ХАРАКТЕРИСТИКИ

Основные	М-300	М-310
Размеры	70x40x20мм	85x60x25мм
Степень защиты корпуса	IP54	IP67
Рабочий диапазон температур	-40…+85°C	
Емкость батарей питания	2400 мАч	
Навигационный приемник	-160 дБм	

ПОИСКОВЫЕ УСТРОЙСТВА ВЕГА М-410

БАТАРЕЯ ПОВЫШЕННОЙ ЕМКОСТИ, 2 SIM-КАРТЫ

ВЕГА М-410 – поисковое устройство с 2-мя SIM-картами в герметичном корпусе, класс защиты IP67. Увеличенная ёмкость батареи питания гарантирует автономную работу устройства в течение 5 лет и более. Предназначено для определения точного местоположения устройства по спутникам ГНСС или по базовым станциям GSM. Магнитные крепления и длительное автономное питание дают возможность скрытой установки устройства.

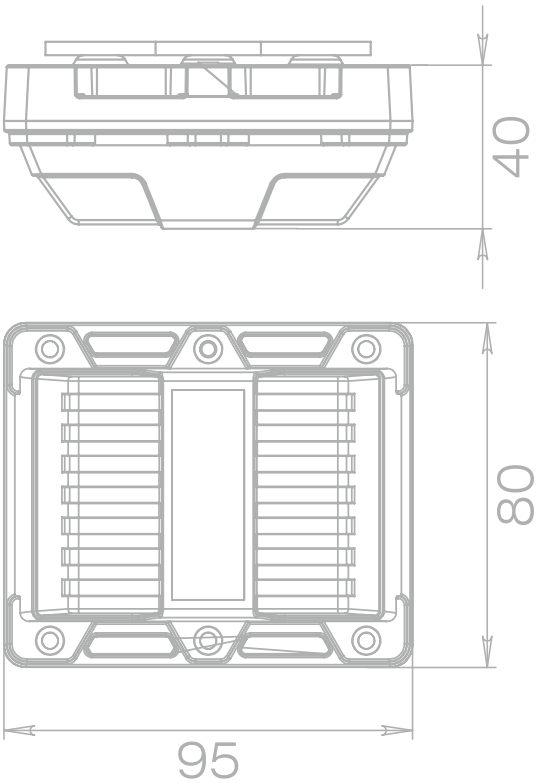

ФУНКЦИОНАЛ

- Режим «Суточный». Устройство выходит из спящего режима 1,2 или 3 раза в сутки для определения координат и приема команд пользователя
- Режим «Поиск» Устройство определяет координаты и отправляет их пользователю каждые 20 минут
- Контроль выхода устройства из зоны охраны. Радиус зоны охраны задается пользователем и может принимать значения от 500 м до 500 км
- Дополнительная SIM-карта используется, если основная не может выйти на связь (закончились средства, нет сети, и т.д.)
- Отправка координат пользователю на выбор: SMS, на сервер, SMS + на сервер
- Бесплатный личный кабинет, в котором пользователь может просматривать координаты устройства, производить его настройку и отправлять команды
- Уведомление пользователя о низком балансе
- Уведомление пользователя о низком заряде батарей
- Совместимость с мониторинговым сервисом WIALON с возможностью удаленного обновления прошивки и конфигурирования устройства через данный сервис
.

ОСОБЕННОСТИ

- 2 SIM-карты
- Встроенный трехосевой датчик движения
- Встроенные антенны GPS/ГЛОНАСС и GSM
- GSM модем 850/900/1800/1900, GPRS Class 12
- Магнитные крепления
- Высокая точность определения координат

ХАРАКТЕРИСТИКИ

Основные	
Размеры	90x75x40мм
Степень защиты корпуса	IP67
Рабочий диапазон температур	-40…+70°C
Емкость батарей питания	12800 мАч
Навигационный приемник	-160 дБм

ПОИСКОВЫЕ УСТРОЙСТВА М-411

БАТАРЕЯ ПОВЫШЕННОЙ ЕМКОСТИ, 1 SIM-КАРТА, 3G

Вега М-411 – поисковое устройство с 1-й SIM-картой в герметичном корпусе, класс защиты IP67. Батарея повышенной емкости позволяет продлить автономную работу устройства. Предназначено для определения точного местоположения устройства по спутникам ГНСС или по базовым станциям GSM. Магнитные крепления и длительное автономное питание дают возможность скрытой установки устройства.

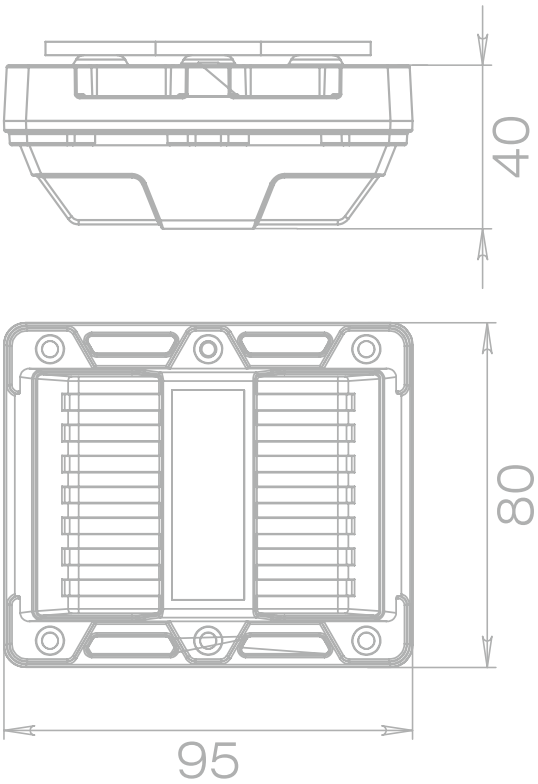

ФУНКЦИОНАЛ

- Режим «Суточный». Устройство выходит из спящего режима 1,2 или 3 раза в сутки для определения координат и приема команд пользователя
- Режим «Поиск» Устройство определяет координаты и отправляет их пользователю каждые 20 минут
- Контроль выхода устройства из зоны охраны. Радиус зоны охраны задается пользователем и может принимать значения от 500 м до 500 км
- Дополнительная SIM-карта используется, если основная не может выйти на связь (закончились средства, нет сети, и т.д.)
- Отправка координат пользователю на выбор: SMS, на сервер, SMS + на сервер
- Бесплатный личный кабинет, в котором пользователь может просматривать координаты устройства, производить его настройку и отправлять команды
- Уведомление пользователя о низком балансе
- Уведомление пользователя о низком заряде батарей
- Совместимость с мониторинговым сервисом WIALON с возможностью удаленного обновления прошивки и конфигурирования устройства через данный сервис

ОСОБЕННОСТИ

- Поддержка 3G
- 1 SIM-карта
- Встроенный трехосевой датчик движения
- Встроенные антенны GPS/ГЛОНАСС и GSM
- GSM модем 850/900/1800/1900, GPRS Class 12
- Магнитные крепления
- Высокая точность определения координат

1 SIM | IP67 | 12800 мАч | GPS ГЛОНАСС GSM | GPRS Class 12 | 3G

ХАРАКТЕРИСТИКИ

Основные	
Размеры	90x75x40мм
Степень защиты корпуса	IP67
Рабочий диапазон температур	-40…+70°C
Емкость батарей питания	12800 мАч
Навигационный приемник	-160 дБм

ПОИСКОВЫЕ УСТРОЙСТВА ВЕГА М-412

ПЕРЕЗАРЯЖАЕМЫЙ АККУМУЛЯТОР, 1 SIM-КАРТА

Вега М-412 – поисковое устройство в герметичном корпусе, класс защиты IP67. Перезаряжаемый аккумулятор позволяет продлить работу устройства без замены батареи питания. Предназначено для определения точного местоположения устройства по спутникам ГНСС или по базовым станциям GSM. Магнитные крепления и длительное автономное питание дают возможность скрытой установки устройства.

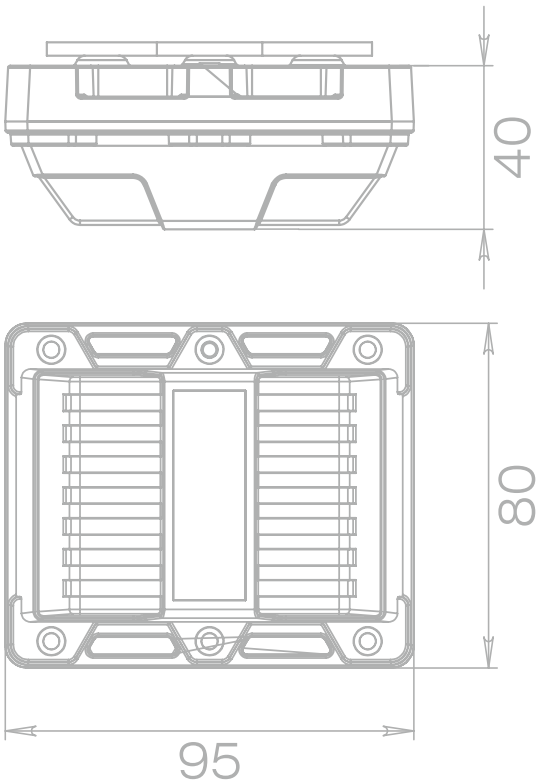

ФУНКЦИОНАЛ

- Режим «Суточный». Устройство выходит из спящего режима 1,2 или 3 раза в сутки для определения координат и приема команд пользователя
- Режим «Поиск» Устройство определяет координаты и отправляет их пользователю каждые 20 минут
- Контроль выхода устройства из зоны охраны. Радиус зоны охраны задается пользователем и может принимать значения от 500 м до 500 км
- Дополнительная SIM-карта используется, если основная не может выйти на связь (закончились средства, нет сети, и т.д.)
- Отправка координат пользователю на выбор: SMS, на сервер, SMS + на сервер
- Бесплатный личный кабинет, в котором пользователь может просматривать координаты устройства, производить его настройку и отправлять команды
- Уведомление пользователя о низком балансе
- Уведомление пользователя о низком заряде батарей
- Совместимость с мониторинговым сервисом WIALON с возможностью удаленного обновления прошивки и конфигурирования устройства через данный сервис

ОСОБЕННОСТИ

- 1 SIM-карта
- Встроенный трехосевой датчик движения
- Встроенные антенны GPS/ГЛОНАСС и GSM
- GSM модем 850/900/1800/1900, GPRS Class 12
- Магнитные крепления
- Высокая точность определения координат

ХАРАКТЕРИСТИКИ

Основные	
Размеры	90x75x40мм
Степень защиты корпуса	IP67
Рабочий диапазон температур	-40…+70°C
Емкость батарей питания	5600 мАч
Навигационный приемник	-160 дБм

ПОИСКОВЫЕ УСТРОЙСТВА М-413

ПЕРЕЗАРЯЖАЕМЫЙ АККУМУЛЯТОР, 1 SIM-КАРТА, 3G

Вега М-413 – поисковое устройство с 1-й SIM-картой в герметичном корпусе, класс защиты IP67. Перезаряжаемый аккумулятор позволяет продлить работу устройства без замены батареи питания. Предназначено для определения точного местоположения устройства по спутникам ГНСС или по базовым станциям GSM. Магнитные крепления и длительное автономное питание дают возможность скрытой установки устройства.

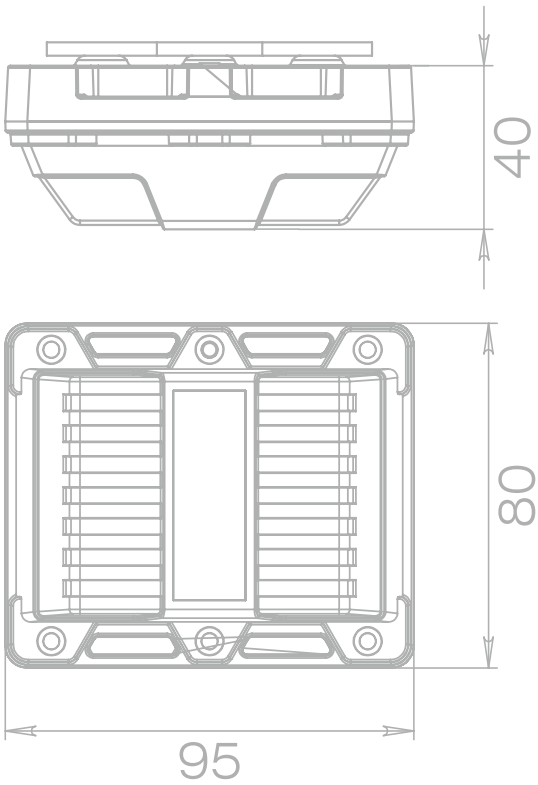

ФУНКЦИОНАЛ

- Режим «Суточный». Устройство выходит из спящего режима 1,2 или 3 раза в сутки для определения координат и приема команд пользователя
- Режим «Поиск» Устройство определяет координаты и отправляет их пользователю каждые 20 минут
- Контроль выхода устройства из зоны охраны. Радиус зоны охраны задается пользователем и может принимать значения от 500 м до 500 км
- Дополнительная SIM-карта используется, если основная не может выйти на связь (закончились средства, нет сети, и т.д.)
- Отправка координат пользователю на выбор: SMS, на сервер, SMS + на сервер
- Бесплатный личный кабинет, в котором пользователь может просматривать координаты устройства, производить его настройку и отправлять команды
- Уведомление пользователя о низком балансе
- Уведомление пользователя о низком заряде батарей
- Совместимость с мониторинговым сервисом WIALON с возможностью удаленного обновления прошивки и конфигурирования устройства через данный сервис

ОСОБЕННОСТИ

- Поддержка 3G
- 1 SIM-карта
- Встроенный трехосевой датчик движения
- Встроенные антенны GPS/ГЛОНАСС и GSM
- GSM модем 850/900/1800/1900, GPRS Class 12
- Магнитные крепления
- Навигационный приемник с функцией инерциальной навигации
- Высокая точность определения координат

ХАРАКТЕРИСТИКИ

Основные	
Размеры	90x75x40мм
Степень защиты корпуса	IP67
Рабочий диапазон температур	-40…+70°C
Емкость батарей питания	5600 мАч
Навигационный приемник	-160 дБм

1 SIM · IP67 · + 5600 мАч · GPS ГЛОНАСС GSM · GPRS Class 12 · 3G

ПОИСКОВЫЕ УСТРОЙСТВА ВЕГА М-050

КОМПАКТНАЯ, 1 БАТАРЕЯ

ВЕГА М-050 – поисковое устройство с оптимальным набором функций в компактном корпусе, класс защиты IP54. Единственное отличие данного исполнения от классического М-100 в уменьшенном размере корпуса за счет уменьшения ёмкости батарейного отсека. Предназначено для определения точного местоположения устройства по спутникам ГНСС или по базовым станциям GSM. Компактные размеры и автономное питание дают еще больше возможностей для скрытой установки устройства.

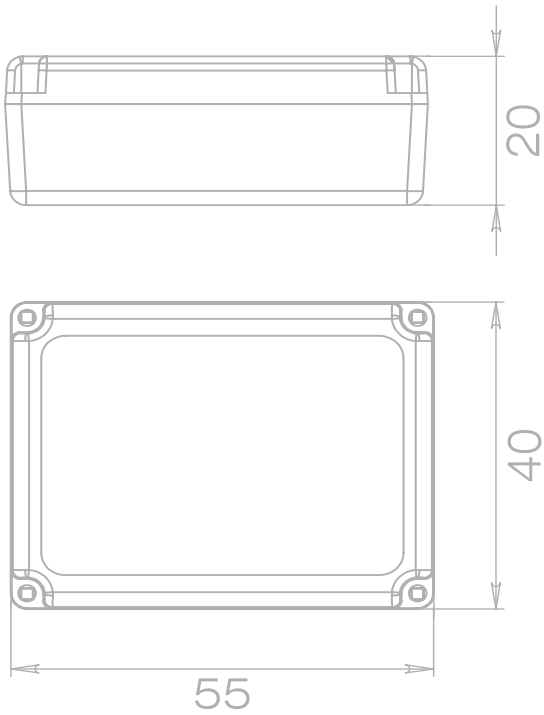

ХАРАКТЕРИСТИКИ

- Режим «Суточный». Устройство выходит из спящего режима 1,2 или 3 раза в сутки для определения координат и приема команд пользователя
- Режим «Поиск» Устройство определяет координаты и отправляет их пользователю каждые 20 минут
- Контроль выхода устройства из зоны охраны. Радиус зоны охраны задается пользователем и может принимать значения от 500 м до 500 км
- Дополнительная SIM-карта используется, если основная не может выйти на связь (закончились средства, нет сети, и т.д.)
- Отправка координат пользователю на выбор: SMS, на сервер, SMS + на сервер
- Бесплатный личный кабинет, в котором пользователь может просматривать координаты устройства, производить его настройку и отправлять команды
- Уведомление пользователя о низком балансе
- Уведомление пользователя о низком заряде батарей
- Совместимость с мониторинговым сервисом WIALON с возможностью удаленного обновления прошивки и конфигурирования устройства через данный сервис

ФУНКЦИОНАЛ

- 1 SIM-карта
- Встроенный трехосевой датчик движения
- Встроенные антенны GPS/ГЛОНАСС и GSM
- GSM модем 850/900/1800/1900, GPRS Class 12
- Высокая точность определения координат

Основные	
Размеры	55x40x20мм
Степень защиты корпуса	IP54
Рабочий диапазон температур	-40…+85°C
Емкость батарей питания	1200 мАч
Навигационный приемник	-160 дБм

ДОПОЛНИТЕЛЬНОЕ ОБОРУДОВАНИЕ ТД-12-М

ТЕРМОДАТЧИК С МОДУЛЕМ LORA

Термодатчик предназначен для измерения температуры окружающей среды (воздух, неагрессивные газы) посредством выносного терморезистора, подключённого к термодатчику.

Термодатчик оснащен трансивером LoRa и может передавать показания на блоки мониторинга МТ-33, МТ-34, на терморегистраторы ТР-1 и ТР-2, также оснащенные радиотрансиверами.

Термодатчик может быть использован в системах, где требуется контроль температуры, но её непосредственное измерение затруднено, например, контроль температуры двигателя автомобиля, контроль температуры в производственных помещениях, на складах.

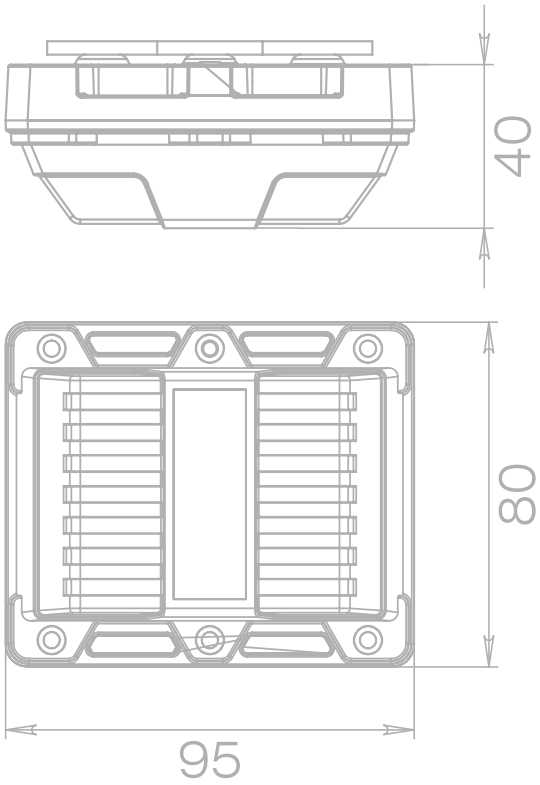

ХАРАКТЕРИСТИКИ

Основные	
USB-порт	да
Диапазон рабочих температур	-40…+85°С
Диапазон измеряемых температур	-55…+100°С
Погрешность измерения температуры в диапазоне 0…+100°С	±1°С
Чувствительность датчиков Холла	5 мТ биполярный
Радиоканал	
Тип модуляции	LoRa
Частотный канал передачи пакета	869,5 МГц
Частотный канал приемного окна	870 МГц
Дальность радиосвязи в плотной городской застройке	до 800 м
Дальность радиосвязи в сельской местности	до 3 км
Период выхода на связь	1…255 минут
Тип антенны LoRa	внутренняя
Выходная мощность передатчика	2-14 дБм (настраивается)
Питание	
Емкость встроенной батареи	6400 мАч
Корпу	
Размеры корпуса	95x80x40мм
Датчик вскрытия корпуса (тампер)	да
Степень защиты корпуса	IP65
Крепление	стяжк на DIN-рейку, настенное

ДОПОЛНИТЕЛЬНОЕ ОБОРУДОВАНИЕ ВЕГА СК – 1

БЕСКОНТАКТНЫЙ СЧИТЫВАТЕЛЬ CAN-ШИНЫ

Считыватель ВЕГА СК-1 предназначен для бесконтактного считывания показаний с CAN-шины транспортного средства и формирования выходного сигнала, по составу информации совпадающего с данными подключенной шины.

Считыватель подключается к устройству вместо CAN-шины. Для считывания показаний необходимо поместить провода CAN-шины внутрь корпуса устройства. Есть также два варианта бескорпусного исполнения СК-2 и СК-3, когда CAN-шина автомобиля прокладывается с двух сторон от платы и фиксируется стяжками.

ХАРАКТЕРИСТИКИ

- Компактные размеры 61x18x8 мм
- Исполнение корпуса: класс защиты IP44 либо бескорпусное
- Напряжение питания 12 или 24 В
- Температурный диапазон -40…+85 °С
- Длина кабеля 1,5 м

ПРЕИМУЩЕСТВА

- Неповрежденная CAN-шина автомобиля
- Точные показания с CAN-шины для полной информации о транспортном средстве
- Кабель длиной 1,5 метра
- Компактные размеры

ДОПОЛНИТЕЛЬНОЕ ОБОРУДОВАНИЕ ВЕГА БК – 12

БЛОК ЗАЩИТЫ И КОНТРОЛЯ

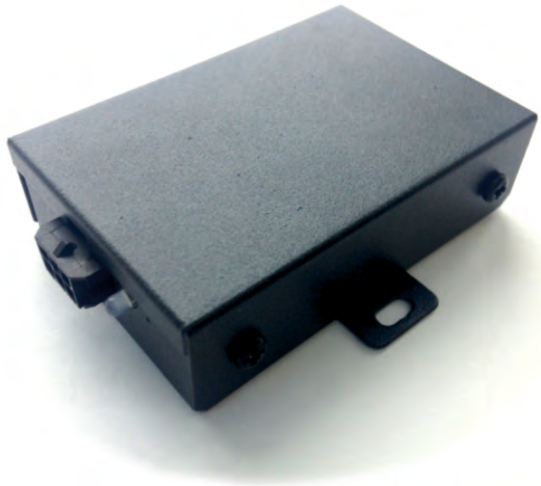

Блок защиты и контроля предназначен для преобразования входного напряжения величиной от 9 до 36 В в выходное напряжение 12±0,2 В при выходном токе до 1 А. Блок оснащен DC/DC преобразователем, защитой от подачи обратного напряжения и выходом контроля аварийной ситуации. При выключении преобразователя (например, из-за подачи недопустимой нагрузки) блок подает красный сигнал светодиодным индикатором, а на контрольном выходе напряжение 8-12 В. При нормальном функционировании преобразователя индикатор горит зеленым цветом, на контрольном выходе напряжения нет.

ХАРАКТЕРИСТИКИ

- Компактные размеры 74x63x20 мм
- Входное напряжение 9-36 В
- Температурный диапазон -40…+60 °С
- Выходное напряжение 12±0,2 В
- Светодиодный индикатор
- Металлический корпус
- Дополнительный выход контроля аварийной ситуации 8-12 В

ДОПОЛНИТЕЛЬНОЕ ОБОРУДОВАНИЕ ВЕГА К –232

КОНВЕРТЕР UART – RS-232

Конвертер UART – RS-232 предназначен для подключения к мониторинговым блокам линейки ВЕГА МТ с интерфейсом UART внешних устройств с интерфейсом RS-232 таких, как терморегистратор Carrier DataCold, JPEG-фотокамера и других. Дополнительной особенностью конвертера является наличие выхода 5 В для питания подключаемых устройств.

Удобство использования конвертера определяется простотой его подключения, компактными размерами и надежным функционированием.

ХАРАКТЕРИСТИКИ

- Компактные размеры 37x18x8 мм
- Напряжение питания 12-36 В
- Температурный диапазон -40…+85 °С
- Выход 5 В
- Вход UART
- Выход RS-232

ДОПОЛНИТЕЛЬНОЕ ОБОРУДОВАНИЕ ВЕГА АМ – 33

ВЫНОСНОЙ ГНСС-МОДУЛЬ

Выносной ГНСС-модуль предназначен для подключения к устройствам через 4-х контактный разъем для свободного размещения антены в месте уверенного приема сигналов ГЛОНАСС и GPS. Модуль оснащен удобными креплениями-ушами и двусторонним клейким элементом на задней стенке корпуса.

ХАРАКТЕРИСТИКИ

- Компактные размеры 50x42x19 мм
- Температурный диапазон -40…+85 °С
- Разъем 4-х контактный
- Напряжение питания 3,6-5 В
- Точность определения координат до 3-х метров
- Чувствительность навигационного приемника -165 дБм
- Количество каналов GPS – 32, ГЛОНАСС - 32

ДОПОЛНИТЕЛЬНОЕ ОБОРУДОВАНИЕ РК-2.4

КОМПЛЕКТ РАДИОКАНАЛА

Комплект Вега РК-2.4 состоит из двух радиометок, беспроводного реле блокировки, и считывателя, который может взаимодействовать с метками и реле по радиоканалу. Считыватель может использоваться как с метками без реле, так и с реле без меток в зависимости от конкретной задачи. Комплект поставки также свободно варьируется.

В один считыватель максимально можно внести данные о трёх метках и пяти реле блокировки.

Комплект предназначен для использования совместно с блоком мониторинга, который осуществляет управление реле блокировки, используя считыватель в качестве посредника.

ХАРАКТЕРИСТИКИ

Реле блокировки	
Размеры корпуса	55x20x10мм
Степень защиты корпуса	IP53
Напряжение питания	9…12 В
Диапазон рабочих температур	- 40…+85°С
Диапазон рабочих частот	2400…2525 МГц
Максимальный коммутируемый ток	10 А
Максимальное коммутируемое напряжение	16 В
Рабочее потребление при замкнутой цепи, трансивер на приёме	17 мА
Радиометка	
Размеры корпуса	41x30x5мм
Степень защиты корпуса	IP54
Питание от батареи CR2032 3V	220 mAh
Диапазон рабочих температур	- 40…+85°С
Диапазон рабочих частот	2400…2525 МГц
Ток потребления в режиме сна	1,8…2 мкА
Минимальный срок службы батареи, лет	1,5
Считыватель	
Размеры корпуса	45x21x12мм
Степень защиты корпуса	IP53
Напряжение питания	12 В
Диапазон рабочих температур	- 40…+85°С
Диапазон рабочих частот	2400…2525 МГц
Ток потребления, не более	20 мА
Вход управления реле	1
Выход присутствия метки	1

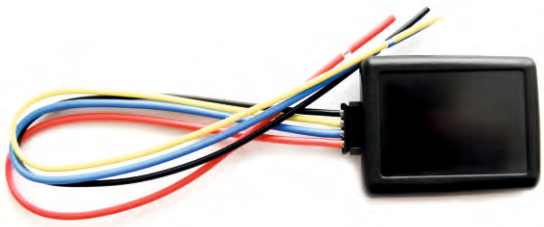

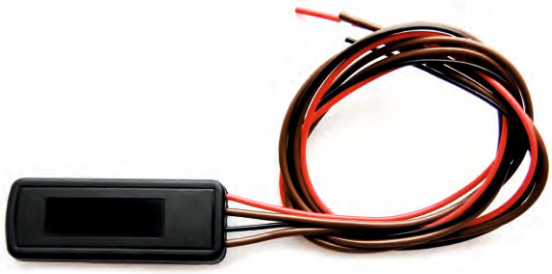

ДОПОЛНИТЕЛЬНОЕ ОБОРУДОВАНИЕ ВЕГА РК – 3.1

КОМПЛЕКТ РАДИОКАНАЛА

Комплект Вега РК-3.1 состоит из радиометок и считывателя, который может взаимодействовать с метками по радиоканалу. Считыватель может использоваться с метками в количестве до 50 штук по необходимости. Комплект поставки также свободно варьируется.

В один считыватель максимально можно внести данные о пятидесяти метках.

Считыватель предназначен для использования совместно с внешним устройством, которое интерпретирует информацию о наличии/отсутствии метки и производит выполнение какого-либо сценария.

ХАРАКТЕРИСТИКИ

Радиометка	
Размеры корпуса	41x30x5мм
Степень защиты корпуса	IP54
Питание от батареи CR2032 3V	220 mAh
Диапазон рабочих температур	- 40…+85°C
Основная частота	2430 МГц
Резервная частота	2518 МГц
Ток потребления в режиме сна	1,8…2 мкА
Ток потребления пиковый	11,5 мА
Минимальный срок службы батареи, лет	1,5
Считыватель	
Размеры корпуса	45x21x12мм
Степень защиты корпуса	IP53
Напряжение питания	5 В
Диапазон рабочих температур	- 40…+85°C
Основная частота	2430 МГц
Резервная частота	2518 МГц
Период переключения между основной и резервной частотами, с	5
Ток потребления, не более	9 мА
UART	1

ДОПОЛНИТЕЛЬНОЕ ОБОРУДОВАНИЕ ДИНАМИК СД-1

Динамик предназначен для подключения к устройствам с целью воспроизведения звука. Динамик подключается к усилителю двумя проводами. Также динамик имеет крепежные отверстия с двух сторон корпуса.

ХАРАКТЕРИСТИКИ

- Компактные размеры 66x88x27 мм
- Напряжение питания 8-42 В
- Температурный диапазон -30…+60 °С
- Чувствительность 83 дБ
- Номинальное сопротивление 8 Ом
- Номинальная мощность 3 Вт
- Максимальная мощность 3,5 Вт
- Диапазон изменения частот Fo – 20k Гц

ДОПОЛНИТЕЛЬНОЕ ОБОРУДОВАНИЕ МИКРОФОН СМ-1

Микрофон обладает экранированным кабелем, центральная жила которого имеет обозначение MIC_P, а оплётка MIC_N. Дополнительных настроек после подключения микрофон не требует.

ХАРАКТЕРИСТИКИ

- Компактные размеры 8x8x22мм
- Температурный диапазон -20…+70
- Частотный диапазон 20-16000 Гц
- Чувствительность 44 дБ

ДОПОЛНИТЕЛЬНОЕ ОБОРУДОВАНИЕ КНОПКИ

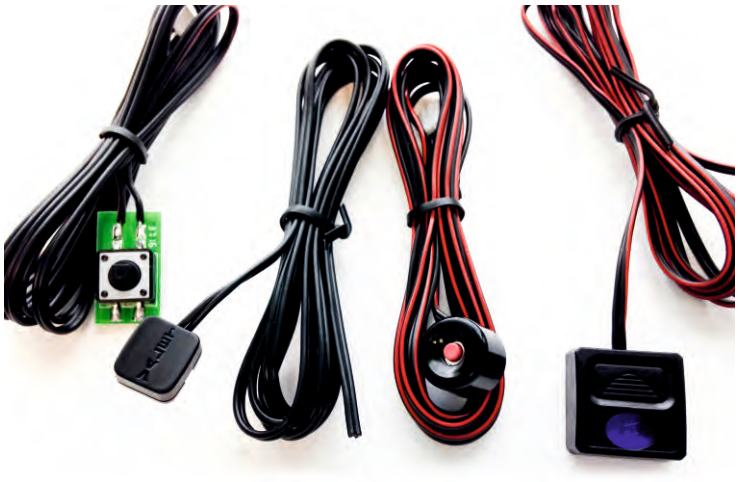

Кнопки представлены в различных исполнениях для удобной работы с устройствами.

ДОПОЛНИТЕЛЬНОЕ ОБОРУДОВАНИЕ ИНДИКАТОРЫ

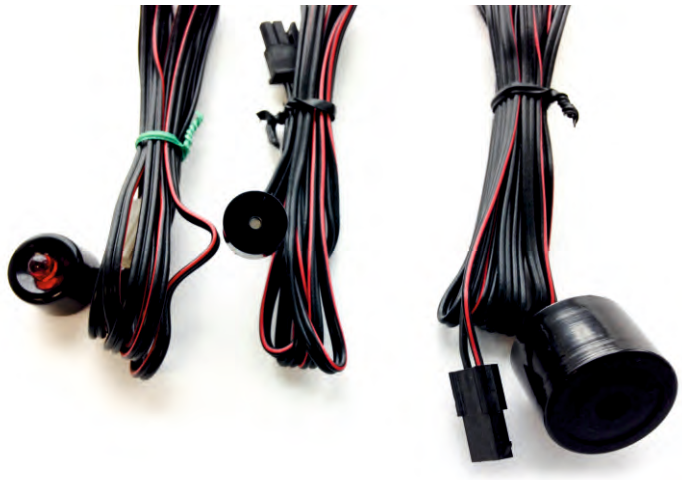

Световые и звуковые индикаторы для всех видов оповещений.

ДОПОЛНИТЕЛЬНОЕ ОБОРУДОВАНИЕ ДАТЧИКИ ТЕМПЕРАТУРЫ СТ-1 И СТ-5

Надежные датчики температуры с удобным способом крепления. СТ-1 имеет температурную погрешность не более 1 %, СТ-5 погрешность не более 5 %.

НАШИ ПАРТНЕРЫ

ТЕЛЕМАТИКА провайдер качественной связи

Сибирь Телематика

ЭИП СПб

Я Энергетик

lar.tech

IOT FACTORY

РАЙТЕК АВТОМАТИЗАЦИЯ ПРОИЗВОДСТВА

Continental

ФАРВАТЕР CAN технологии

ИСТИНА ИНТЕРНЕТ ВЕЩЕЙ

ГЛОСАВ

TOMICA

GoodLine

ЭР-ТЕЛЕКОМ

AURORA mobile technologies

Eberspächer

платон
система взимания платы

ИНТЕРСВЯЗЬ
ТВОЙ ШАГ В БУДУЩЕЕ

enel

ARESCON
systems

ЕВРОМОБАЙЛ
ТЕХНОЛОГИИ БЕСПРОВОДНОЙ СВЯЗИ

TECHNOSERV
CONSULTING

NEKTA

МОСОБЛГАЗ
Государственное унитарное предприятие

АДВАНТУМ

БЕТАР BETAR®

РОССЕТИ

НПК ВИП

Яндекс Драйв

Ростелеком

В РАЗРАБОТКЕ ВЕГА MT-5

Вега MT-5 – компактный блок мониторинга с питанием от бортовой сети. Предназначен для мониторинга транспортных средств с использованием системы позиционирования ГЛОНАСС/GPS. Одним из основных преимуществ являются встроенные ГЛОНАСС/GPS и GSM антенны с улучшенными характеристиками для более устойчивого приема в городской среде.

ХАРАКТЕРИСТИКИ

- Компактные размеры 50x42x19 мм
- Степень защиты корпуса IP53
- Напряжение питания 7-36 В
- Расширенный температурный диапазон -40…+85 ˚С
- Bluetooth v3.0 для конфигурации и обновления ПО
- Один цифровой выход типа «открытый коллектор» для подключения исполнительных устройств (блокировка двигателя, сирена и т.д.)
- Один аналоговый вход
- Встроенный акселерометр
- Встроенные антенны ГЛОНАСС/GPS и GSM
- GSM модем 850/900/1800/1900
- Чувствительный навигационный приемник (не менее -167 dBm)
- Погрешность определения координат не выше 2.5 м
- Micro-USB

В РАЗРАБОТКЕ ВЕГА LM-1

Вега LM-1 – поисковое устройство с 2-мя SIM-картами в герметичном корпусе, класс защиты IP65. Батарея повышенной емкости позволяет продлить работу устройства в автономном режиме – до 6 лет при отправке сообщений раз в час. Предназначено для определения точного местоположения устройства по спутникам ГНСС и передаче полученной информации по радиоканалу LoRa. Магнитные крепления и длительное автономное питание дают возможность скрытой установки устройства.

ХАРАКТЕРИСТИКИ

- Размеры корпуса 90x75x40 мм
- Исполнение корпуса: класс защиты IP67
- Питание от встроенной батареи емкостью 12,8 Ah
- Температурный диапазон -40…+70
- Встроенный трехосевой датчик движения
- Встроенные антенны GPS/ГЛОНАСС
- Встроенный датчик температуры с точностью до 1-2 градусов
- Чувствительный навигационный приемник (не менее -160dBm)
- Магнитные крепления
- Высокая точность определения координат

Для заметок

+7 (383) 206-41-35, 8-800-550-41-35
+7 (383) 206-41-29
info@vega-absolute.ru, support@vega-absolute.ru
vega-absolute.ru ▪ iotvega.com
630008, г. Новосибирск, ул. Кирова, 113/1